Conjunto electrónica FLO 9-12 DCI

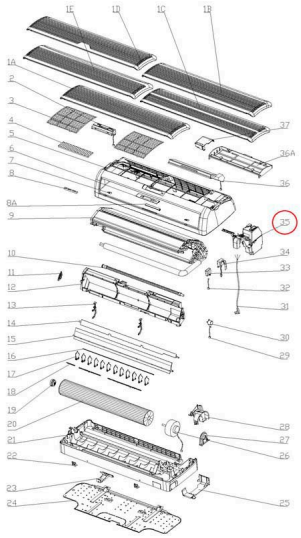



Conjunto electrónica FLO 9-12 DCI 467300026r

CalificaciónSin calificación
Precio

24 h

Dudas sobre el producto

Descripción

Conjunto electrónica FLO 9-12 DCI para Airwell, Johnson y Electra.