Carcasa Frontal IME-PNX 7-14

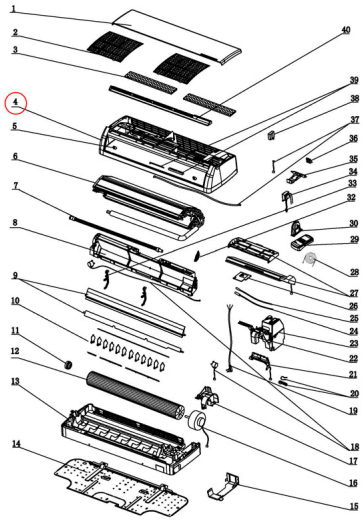

Carcasa Frontal IME-PNX 7-14 (465720059)



CalificaciónSin calificación
Precio

24 h

Dudas sobre el producto

Descripción

Carcasa Frontal IME-PNX 7-14 Airwell, Johnson y Electra.